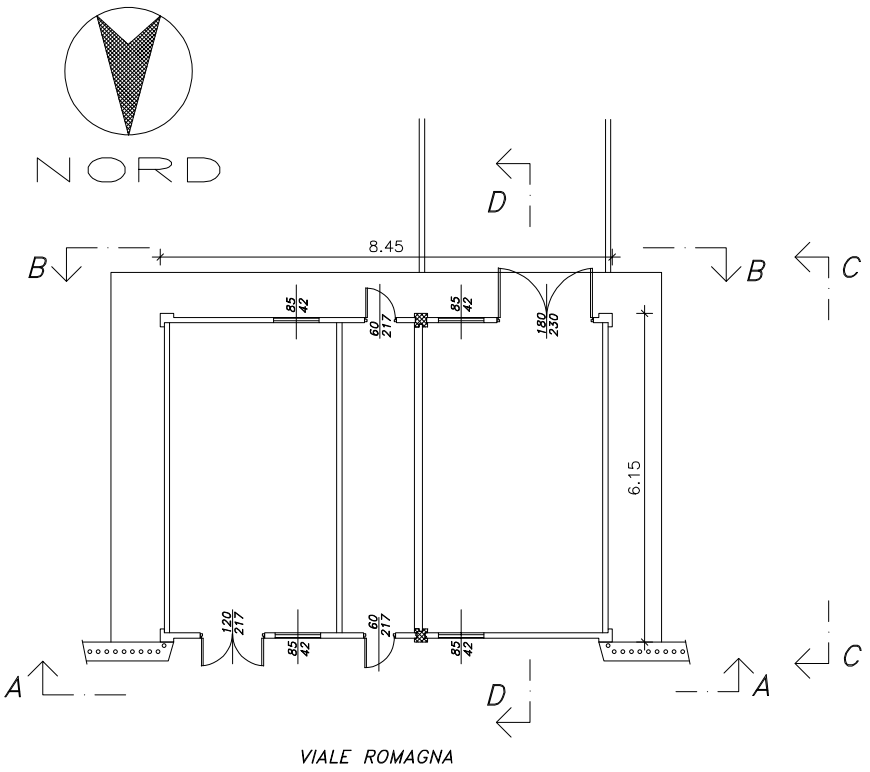

PIANTA PRIMO LIVELLO

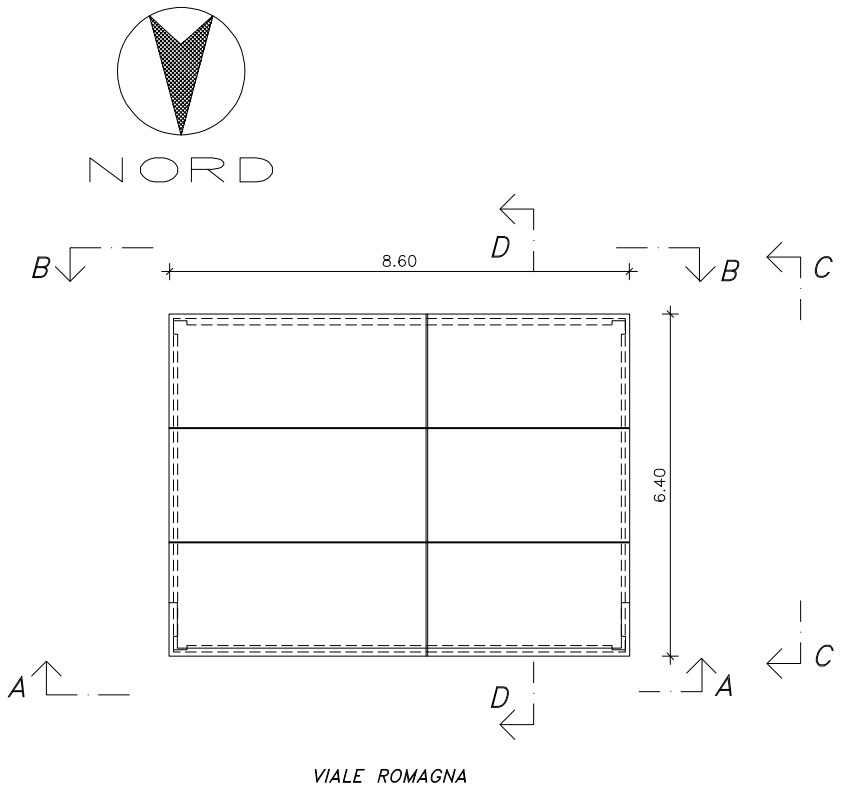

PIANTA DELLA COPERTURA

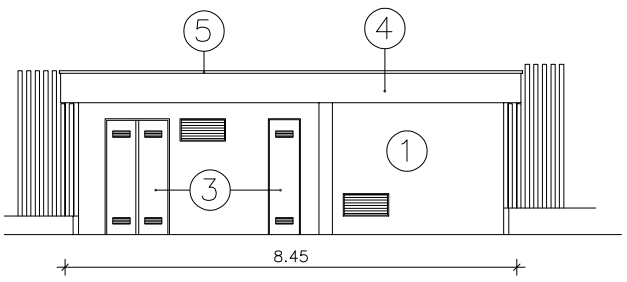

PROSPETTO A–A (SU VIALE ROMAGNA)

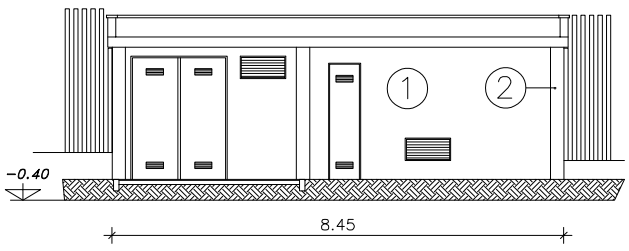

PROSPETTO B–B

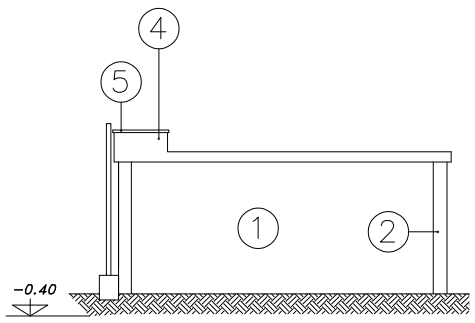

PROSPETTO C–C

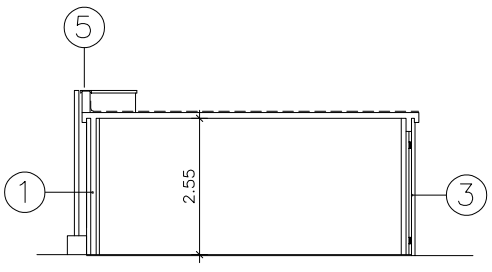

SEZIONE D–D

NOTE:

QUOTA ASSOLUTA + 0.00 = Q.+ 100.43 (Vedi planimetria generale)

Legenda

1. Pannelli in C.C.A. – colore rosa
2. Pannelli in C.C.A. – colore grigio
3. Opere in ferro
4. Intonaco color grigio
5. Lattoneria di alluminio – colore nero

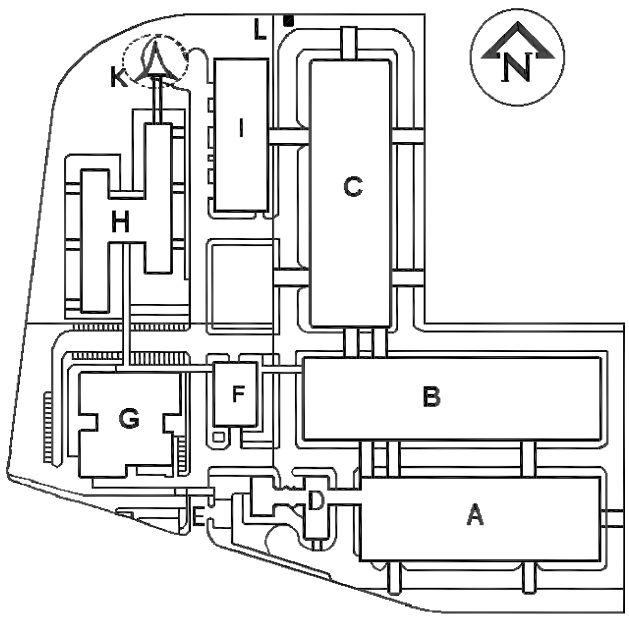

TELECOM ITALIA

Aggiornamento

tavola n. L01

LOCALITA'	ROZZANO Via Toscana, 3
INTERVENTO	RILIEVO
OGGETTO TAVOLA	ED. L – PIANTE; SEZIONE E PROSP

DISEGNATO	
VISTO	
FILE	L01
DATA	20.11.1995
FORMATO	A2
SCALA	1:100
ESISTENTE	
DEMOLIRE	
COSTRUIRE	